バラ積みピッキンググリッパー SBPG

真空発生器一体型または真空発生器外付け型を選択可能

LOGISTICS PACKAGING

バラ積みピッキンググリッパー SBPG

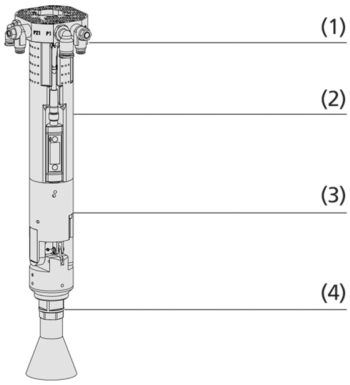

システムデザイン バラ積みピッキンググリッパー SBPG

バラ積みピッキンググリッパー SBPGを使用したスプレー缶のビンピッキング

業界特有のアプリケーションへの適合性

アプリケーション

- 自動バラ積みピッキング用の、すぐに接続可能なグリッパー
- ランダムまたは事前に分別された製品の、コンテナからの取り外し
- ワークの輪郭に最適にフィットするフレキシブルな真空パッドにより、様々な形状のパーツを搬送することが可能
- 軽量のため、協働ロボットによる搬送作業に最適

デザイン

- エア接続口およびフランジ (1)
- 真空スイッチ VSiを統合したグリッパー本体 (2) (SBPG-X: 真空発生器を内包)
- SBPG-PSE: 片側45°旋回可能な首振り機構 (3)
- SBPG-QS: パッドのクイックチェンジ用アダプタ (4)

製品特徴

- (SBPG-X) 真空発生器内蔵のため、圧縮エアを接続するだけで使用でき、サイクルタイムも短縮
- 特別なビンピッキング用の真空パッドにより、ワークの隅や端を掴む場合でも、最適なシーリングと保持力を実現
- 長尺デザインと首振り機構 (オプション) によって、コンテナの隅にあるワークや様々な向きのワークへのアプローチが可能
- グリッパー本体には真空スイッチ VSiを標準搭載し、真空圧のリモートモニタリングが可能
- 協働ロボットとの使用に好適

© J. Schmalz GmbH / 技術的な変更がある場合がございます / 上で生成された 26.04.2024

シュマルツに連絡してください。 Schmalz K.K / 〒224-0027 横浜市都筑区大棚町3001-7/ +81 45 565-5150 / schmalz@schmalz.co.jp

バラ積みピッキンググリッパー SBPG

真空発生器一体型または真空発生器外付け型を選択可能

発注コード バラ積みピッキンググリッパー SBPG

SBPG-SET	–	X	–	PSE	–	QS	–	50	–	SVE
1		2		3		4		5		6

1 – 製品仕様

タイプ	種類
SBPG	グリッパー単体
SBPG-SET	グリッパーセット

2 – 真空発生器

タイプ	種類
X	一体型
M	外付け型

3 – オプション仕様

タイプ	種類
PSE	首振り機構 (空圧制御式)

4 – オプション仕様

タイプ	種類
QS	クイックチェンジ用アダプタ付き

5 – フランジサイズ (P.C.D.)

タイプ	サイズ
50	50 mm

6 – 付属真空パッド (セットの場合は記述省略)

タイプ	種類
SVE	バラ積みピッキング用真空パッド SVE

Schmalz ビンピッカー SBPGには、以下のバリエーションがあります。

- 空圧式真空発生器とスイベルモジュール内蔵
- スイベルモジュールなしの一体型空圧式真空発生器付属
- スイベルモジュールによる外部真空発生用
- スイベルモジュールなしの、外部真空発生用

発注データ バラ積みピッキンググリッパー SBPG

型式	製品コード
SBPG X PSE 50 SVE	10.01.45.00001
SBPG X 50 SVE	10.01.45.00002
SBPG M PSE 50 SVE	10.01.45.00003
SBPG M 50 SVE	10.01.45.00004
SBPG-SET X PSE QS 50	10.01.45.00011
SBPG-SET X QS 50	10.01.45.00012
SBPG-SET M PSE QS 50	10.01.45.00013
SBPG-SET M QS 50	10.01.45.00014

発注データ スペアパーツ バラ積みピッキンググリッパー SBPG

型式		製品コード
SVE 53 PU-55 G3/8-AG	-	10.01.19.00257
SWA P/Pu 45 SBPG	-	10.01.45.00008
VSi V D M8-4	-	10.06.02.00577

シュマルツに連絡してください。 Schmalz K.K / 〒224-0027 横浜市都筑区大棚町3001-7/ +81 45 565-5150 / schmalz@schmalz.co.jp

バラ積みピッキンググリッパー SBPG

真空発生器一体型または真空発生器外付け型を選択可能

発注データ アクセサリ バラ積みピッキンググリッパー SBPG

型式		製品コード
VENT-BGR 24V-DC E-KET 1,8M	バルブアッセンブリー	10.01.45.00032
VENT-BGR 24V-DC E-KET 2,2M	バルブアッセンブリー	10.01.45.00033

アクセサリ		製品コード
HTR-S UNI RA	真空吸着パッド用ホルダー	10.01.45.00005

アクセサリ		製品コード
RFBP 50 50 SPB2	-	10.01.45.00094
RFBP 100 58 SPB2	-	10.01.45.00088
RFBP 100 58 O10	-	10.01.45.00089
RFBP 120 120 SPB2	-	10.01.45.00082
RFBP 120 120 O10	-	10.01.45.00083

シュマルツに連絡してください。 Schmalz K.K / 〒224-0027 横浜市都筑区大棚町3001-7/ +81 45 565-5150 / schmalz@schmalz.co.jp

バラ積みピッキンググリッパー SBPG

真空発生器一体型または真空発生器外付け型を選択可能

デザインデータ バラ積みピッキンググリッパー SBPG

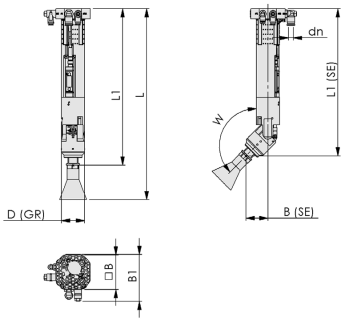

シュマルツに連絡してください。 Schmalz K.K / 〒224-0027 横浜市都筑区大棚町3001-7/ +81 45 565-5150 / schmalz@schmalz.co.jp

バラ積みピッキンググリッパー SBPG

真空発生器一体型または真空発生器外付け型を選択可能

デザインデータ バラ積みピッキンググリッパー SBPG

型式	B [mm]	B1 [mm]	B (SE) [mm]	D (GR) [mm]	dn	L [mm]	L1 [mm]	L1 (SE) [mm]	W [°]
SBPG X PSE 50 SVE	67	91	43	45	8	380	312	294	135
SBPG X 50 SVE	67	88	-	45	8	336	268	-	-
SBPG M PSE 50 SVE	67	94	43	45	10	360	292	274	135
SBPG M 50 SVE	67	94	-	45	10	316	248	-	-
SBPG-SET X PSE QS 50	-	-	-	45	-	380	-	-	135
SBPG-SET X QS 50	-	-	-	45	-	336	-	-	-
SBPG-SET M PSE QS 50	-	-	-	45	-	360	-	-	135
SBPG-SET M QS 50	-	-	-	45	-	316	-	-	-

マルチメディアによる製品紹介

メディア	リンク
製品紹介映像	https://vimeo.com/580298019 https://vimeo.com/489309947 https://vimeo.com/426241151

シュマルツに連絡してください。 Schmalz K.K / 〒224-0027 横浜市都筑区大棚町3001-7/ +81 45 565-5150 / schmalz@schmalz.co.jp